Bedienungsanleitung

• VELLUM •

MODELL FÜR WANDMONTAGE

WICHTIGE SICHERHEITSMASSNAHMEN

Bei der Nutzung eines Kamins oder einer offenen Feuerstelle, sollte man immer besondere Vorsicht walten lassen, inklusive der nachfolgenden Sicherheitsmaßnahmen:

Lesen sie alle Anweisungen und Warnungen vor der Installation und Nutzung.

WARNUNG

- **DIE ANGEGEBENE KAPAZITÄT DES BRENNERS NICHT ÜBERFÜLLEN.**
- **NUR DEN FÜR DAS GERÄT VORGESEHENEN BRENNSTOFF VERWENDEN.**
- **AUSSENHÜLLE DES KAMINS WÄHREND ODER NACH DEM BRENNEN NICHT ANFASSEN.**
- **KEINE BRENNBAREN OBJEKTE IN DER NÄHE DES KAMINS AUFBEWAHREN.**
- **DIESEN KAMIN NUR IN GUT BELÜFTETEN RÄUMEN BENUTZEN.**
- **KAMIN NIEMALS ABDECKEN.**
- **DIESES GERÄT WURDE NICHT AUF DIE NUTZUNG VON KERAMIK-HOLZSCHEITEN GETESTET. UM DAS BRRANDRISIKO UND VERLETZUNGSRISIKO ZU REDUZIEREN, SOLLTEN KEINE KERAMIK-HOLZSCHEITE IN DIESEM GERÄT VERWENDET WERDEN.**

FEUERLÖSCHER DER KLASSE B BEREIT HALTEN:

Feuerlöscher der Klasse B werden zur Brandlöschung für Feuer durch brennbare Flüssigkeiten benutzt. Feuerlöscher der Klasse B ersticken die Flammen, indem sie entweder ein trockenes chemisches Puder oder Schaum mit Stickstoff-Treibgas ausstoßen. Die jeweiligen Chemikalien können je nach Hersteller oder Modell unterschiedlich sein.

BENUTZEN SIE DEN RICHTIGEN BRENNSTOFF – HANDELSNAMEN:

Australien, Indien, Neuseeland, Südafrika: Methylierter Alkohol, **Frankreich:** Bio-Ethanol, **Deutschland:** BIO-ETHANOL – Methylalkohol, **Holland/Niederlande/Belgien:** Spiritus – Brand Spiritus, **Italien:** Alcool Denaturo – Spirito De Brucaire, **Japan:** Nen-ryo yoh, **Skandinavien:** T-spirit – Tod Spirit – denaturoito sprii – Sinol – Marinol, **Spanien:** Alcohol Metilico – Alcohol de Quemar, **Schweiz:** Brennsprit, **Türkei:** Ispirto, **UK:** Meths, **USA & Kanada:** Denatured Alcohol – Bio-Ethanol

BEDIEHNUNGSANLEITUNG AUFBEWAHREN

UL 1370

„Übersicht über die Untersuchung bezüglich der Alkoholverbrennung in dekorativen Geräten ohne Rauchabzug.“ 2008

ULC/ORD-C627.1-2008

„Verbrennung von BIO-ETHANOL in dekorativen Geräten ohne Rauchabzug“

DIMENSIONEN UND BESCHREIBUNGEN

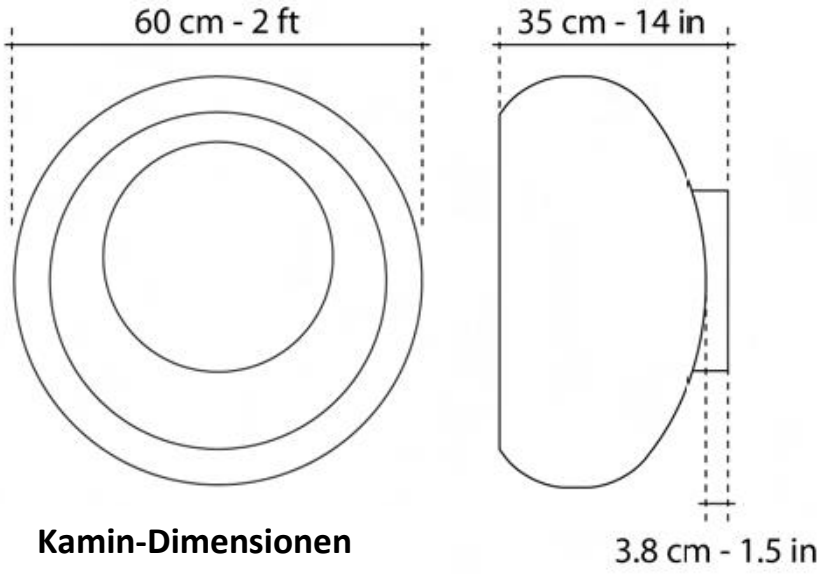

Kamin-Dimensionen

COCOON®
FIRES
Cocoon Fires Patent Pending

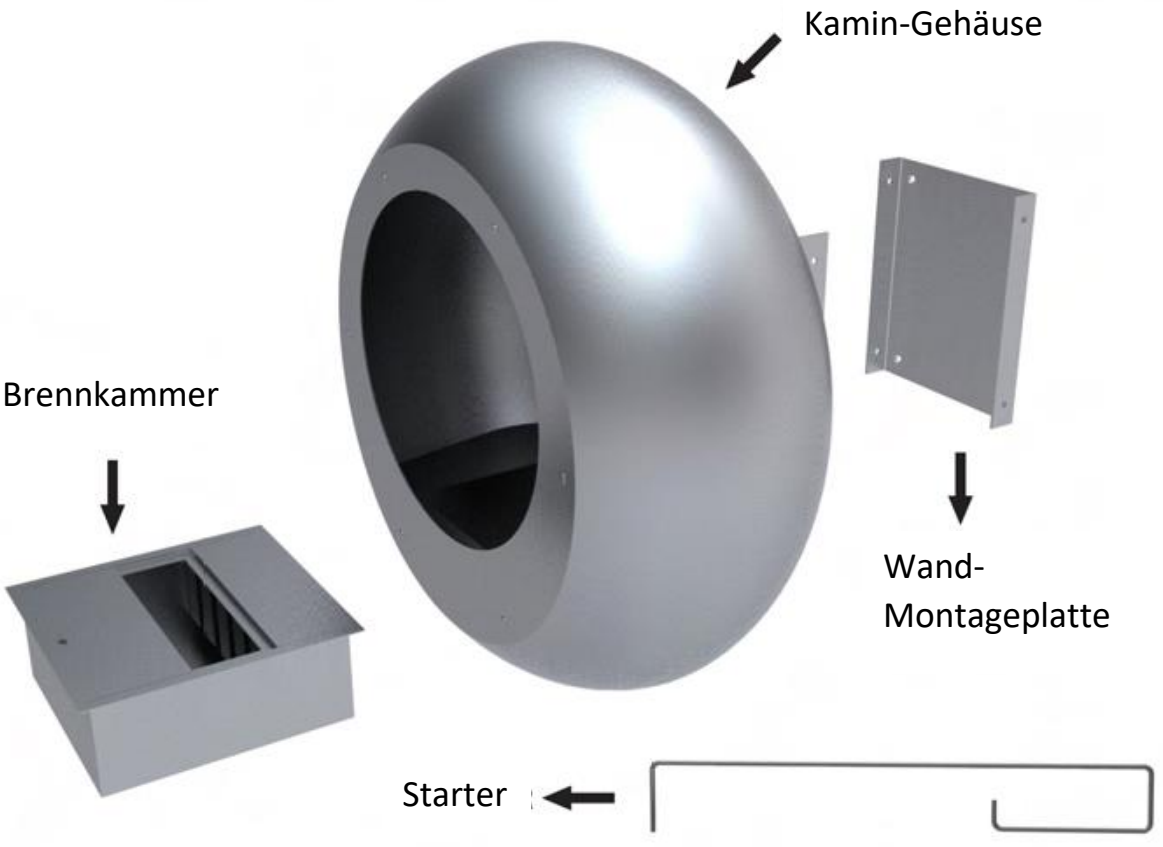

Ebenfalls inclusive:
4 Sechskantschrauben und -muttern zur Befestigung der Wand-Montageplatte werden ebenfalls mitgeliefert.

VERTIKALE MODELL-INSTALLATION

1

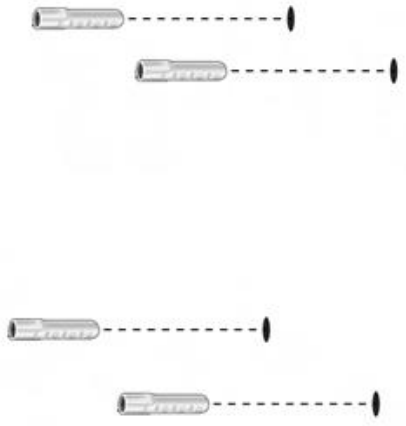

Markieren und bohren sie vier Löcher in die Wand für die Wand-Montageplatte und setzen sie die jeweiligen Dübel in diese Löcher (Dübel werden nicht mitgeliefert).

2

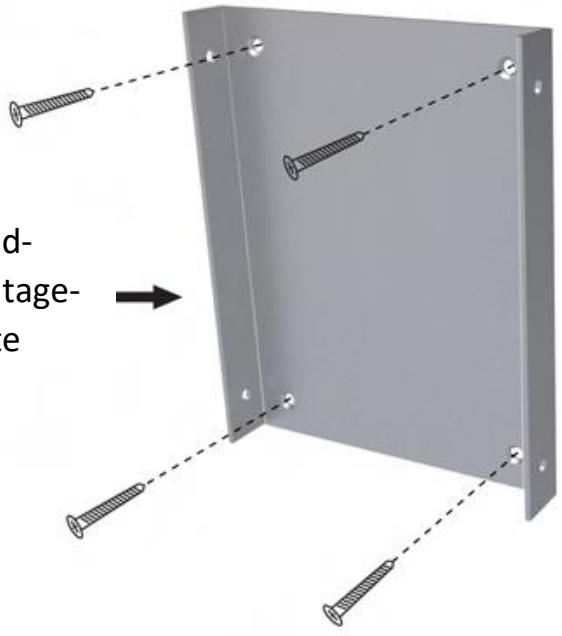

Montieren sie die Wand-Montageplatte mit Schrauben an die Wand (Schrauben werden nicht mitgeliefert).

3

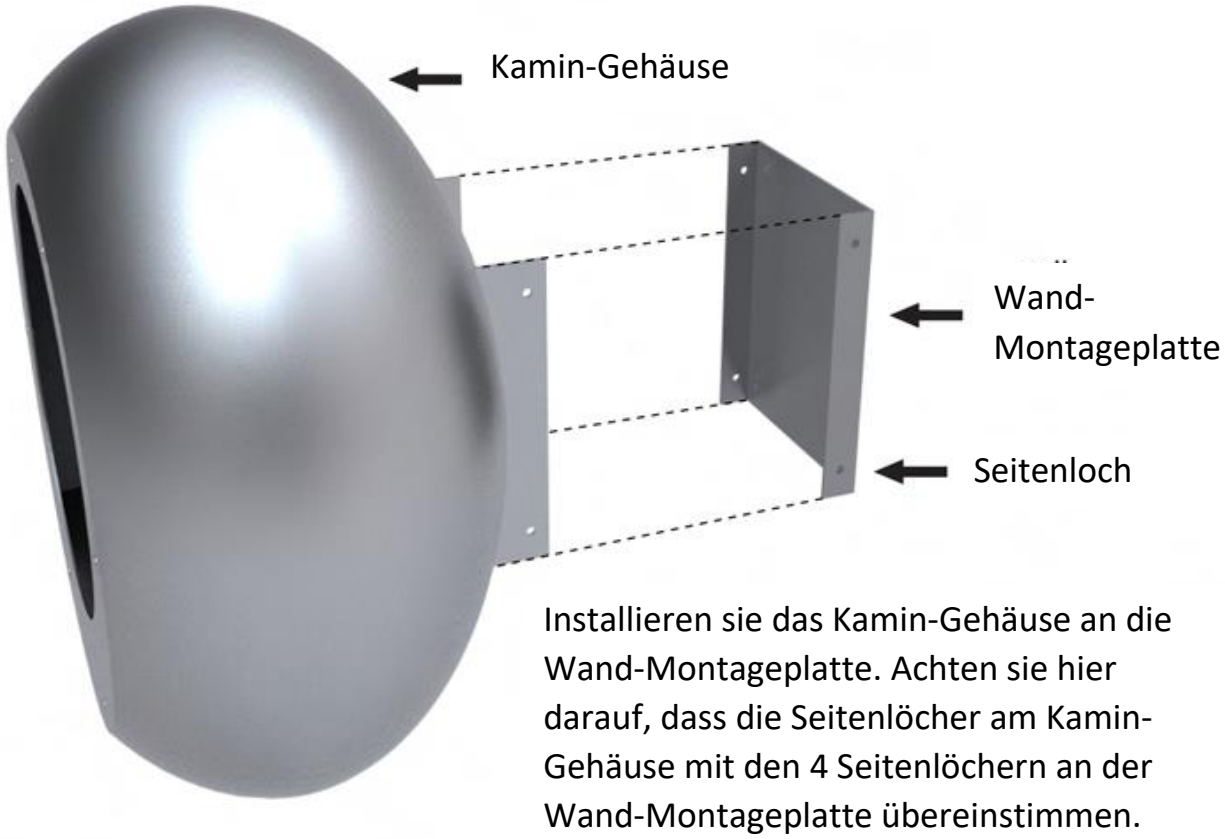

Installieren sie das Kamin-Gehäuse an die Wand-Montageplatte. Achten sie hier darauf, dass die Seitenlöcher am Kamin-Gehäuse mit den 4 Seitenlöchern an der Wand-Montageplatte übereinstimmen. Halten sie das Kamin-Gehäuse am Platz.

4

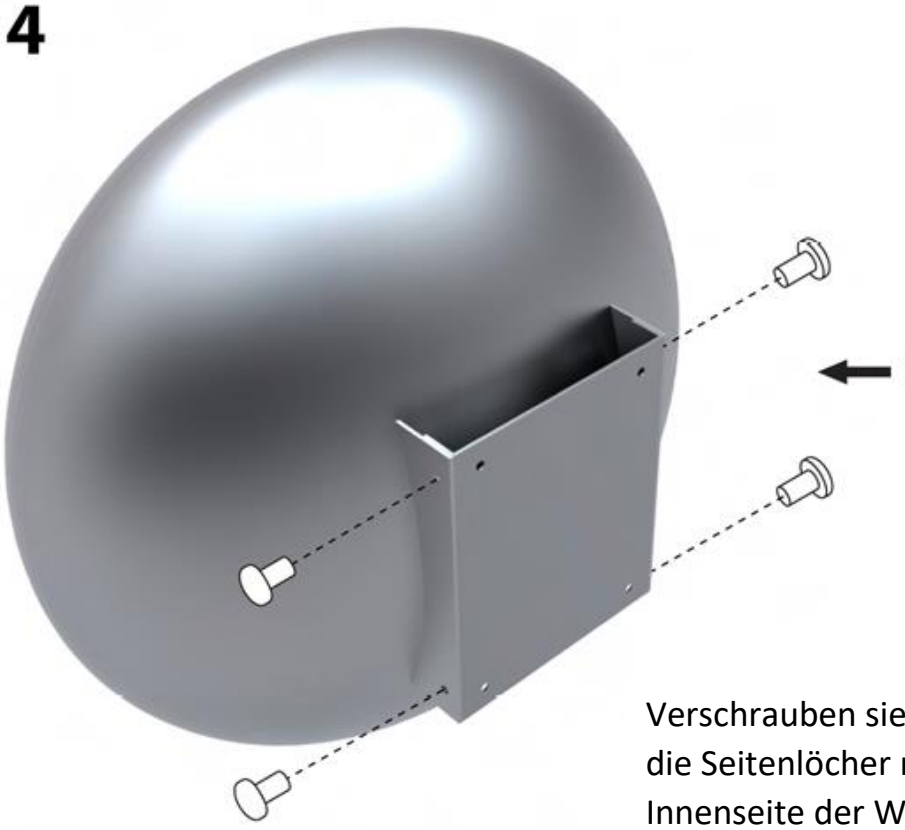

Verschrauben sie die 4 Schrauben durch die Seitenlöcher mir den Muttern auf der Innenseite der Wand-Montageplatte.

5

Setzen sie die Brennkammer ein und platzieren sie diese innen in den unteren Teil des Kamin-Gehäuses.

SICHERHEITS-ABSTÄNDE

WARNUNG

- Öffnung von allen brennbaren Objekten und Oberflächen fernhalten.
- Montierungsoberflächen an Wänden müssen tragfähig sein und das Gewicht des Kamins von 19 kg oder mehr tragen können.

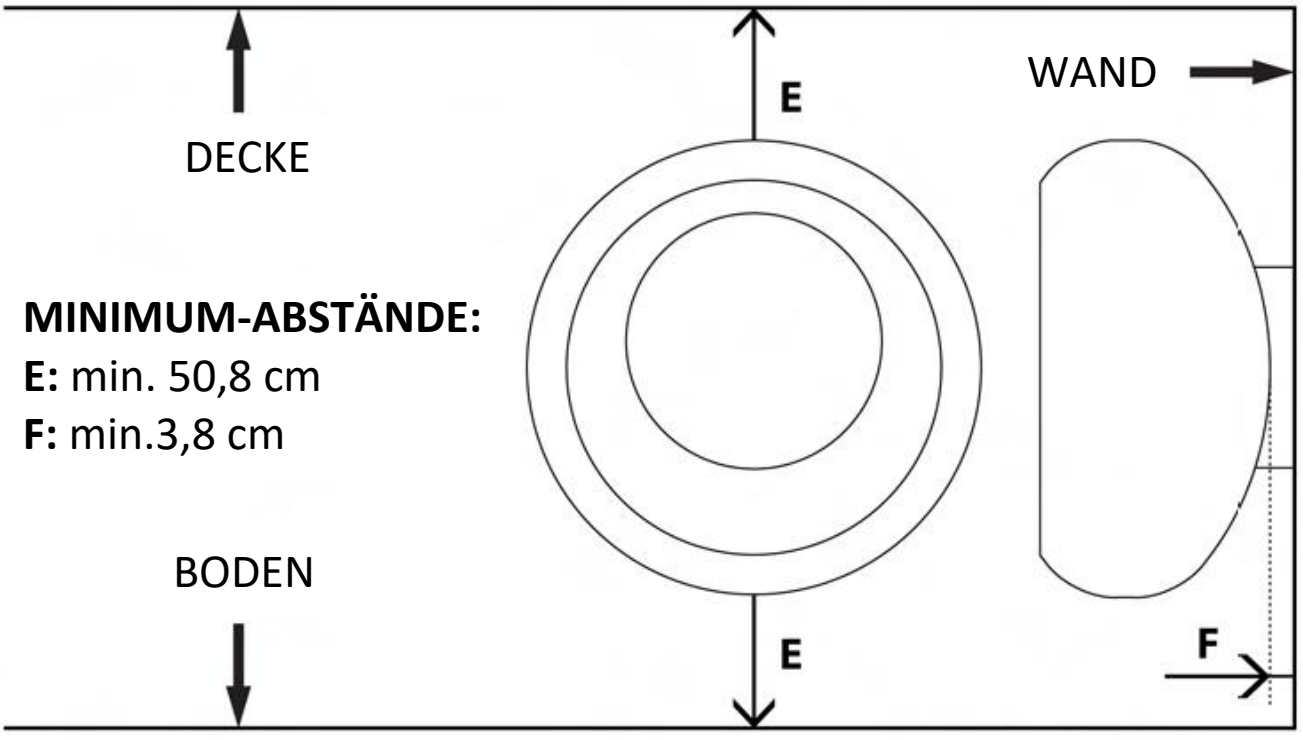

Dekorative Option

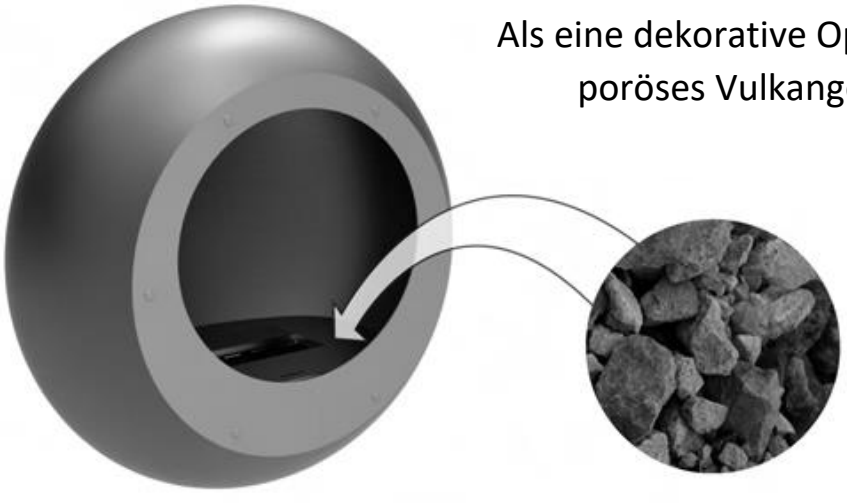

Als eine dekorative Option kann leichtgewichtiges poröses Vulkangestein um die Brennkammer herum gelegt werden.

WARNUNG

Wandlast erhöht sich proportional.

KAMIN ANZÜNDEN

1

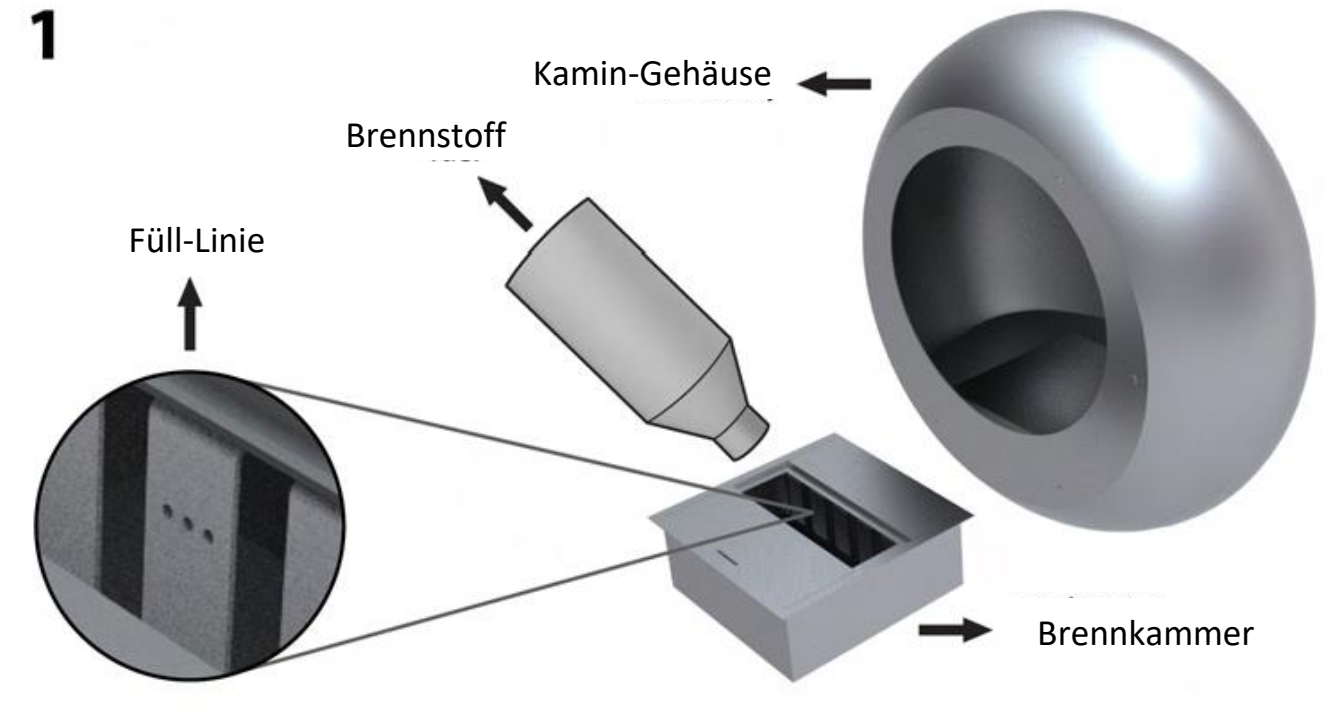

Für die Befüllung muss die Brennkammer vom Kamin-Gehäuse entnommen werden. Brennstoff erst dann in die Brennkammer einfüllen. Füllen sie den Brennstoff bis zur Füll-Linie für maximal 1,5 Liter. Nach der Befüllung können sie die Brennkammer wieder in den Kamin einsetzen.

2

Tauchen sie das Ende des Starters in die Brennkammer in den Brennstoff ein.

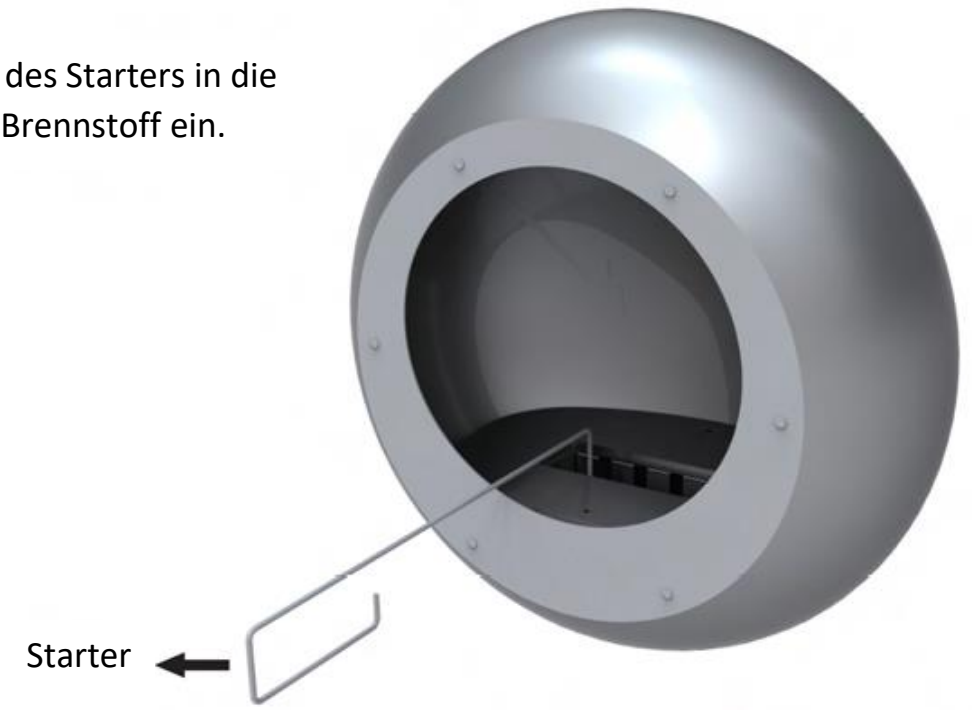

KAMIN ANZÜNDEN

3

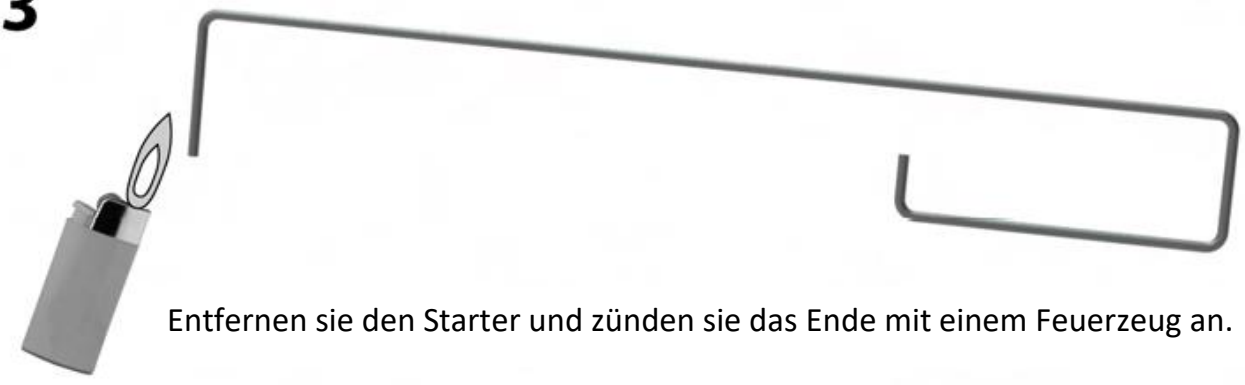

Entfernen sie den Starter und zünden sie das Ende mit einem Feuerzeug an.

4

Das Ende des Starters wir für einen kurzen Moment brennen.

2

Setzen sie den brennenden Starter wieder an die Brennkammer und entzünden sie mit der Flamme den Brennstoff.

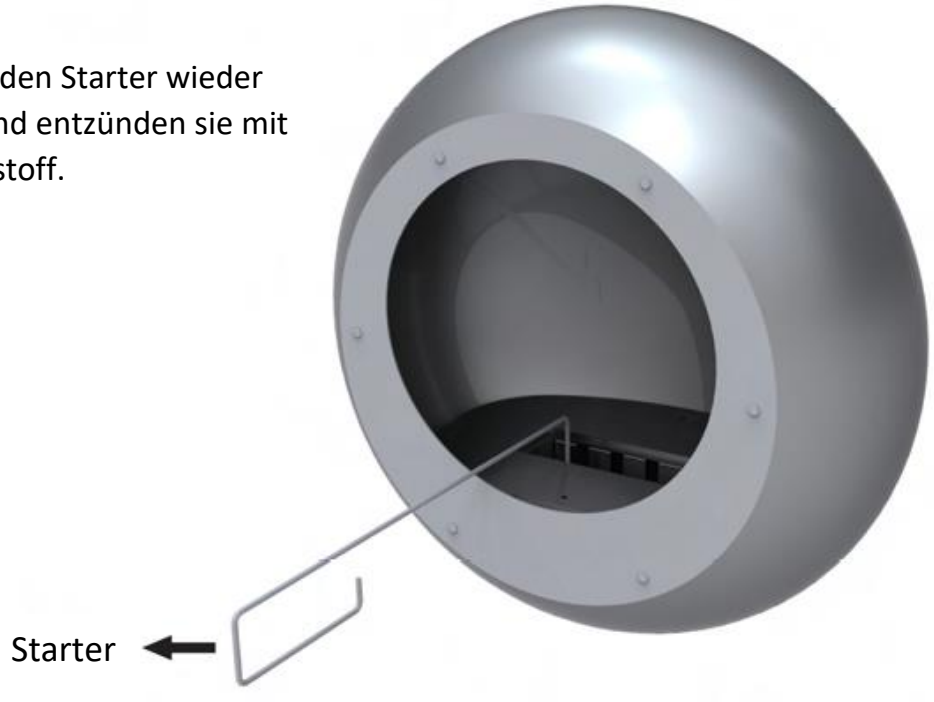

FLAMME REGULIEREN UND AUSLÖSCHEN

1

Um die Flamme zu regulieren, setzen sie das Ende des Starters in das Loch für den Schiebedeckel der Brennkammer und schieben sie diesen vor oder zurück, um die Größe der Flamme zu regulieren.

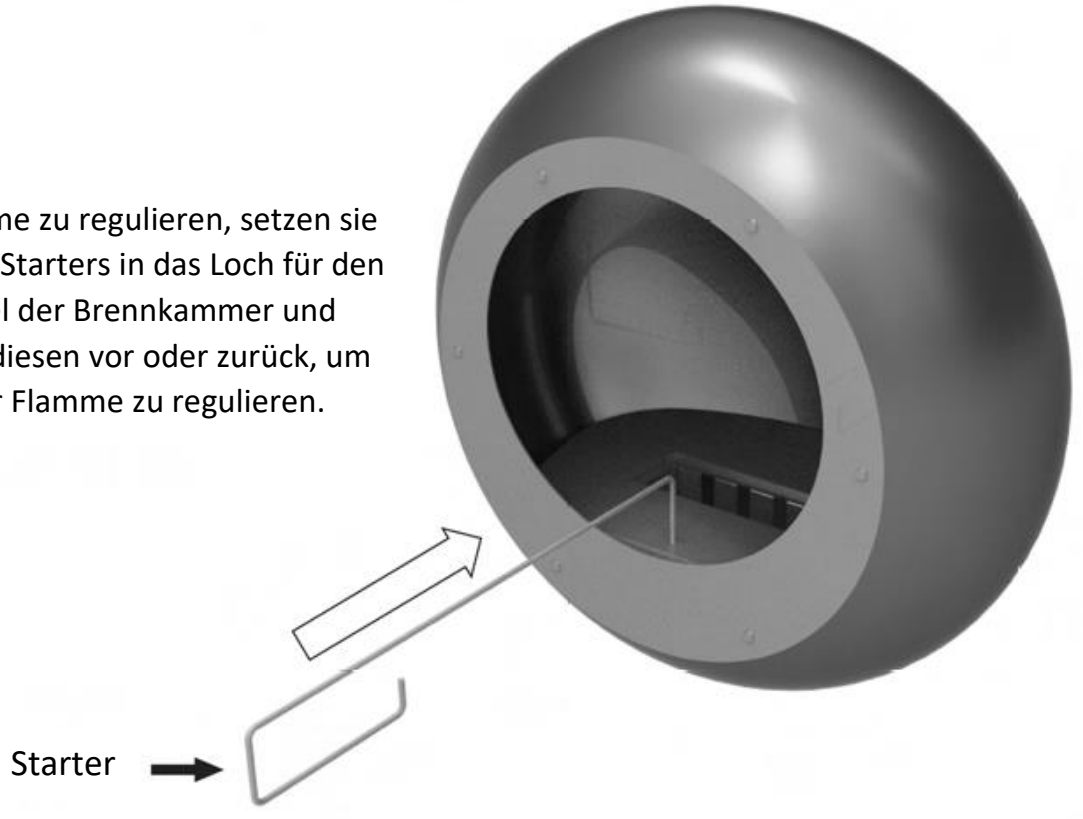

2

Um die Flamme auszulöschen, setzen sie das Ende des Starters in das Loch für den Schiebedeckel der Brennkammer und schieben sie diesen ganz zu, bis die Flamme ausgeht.

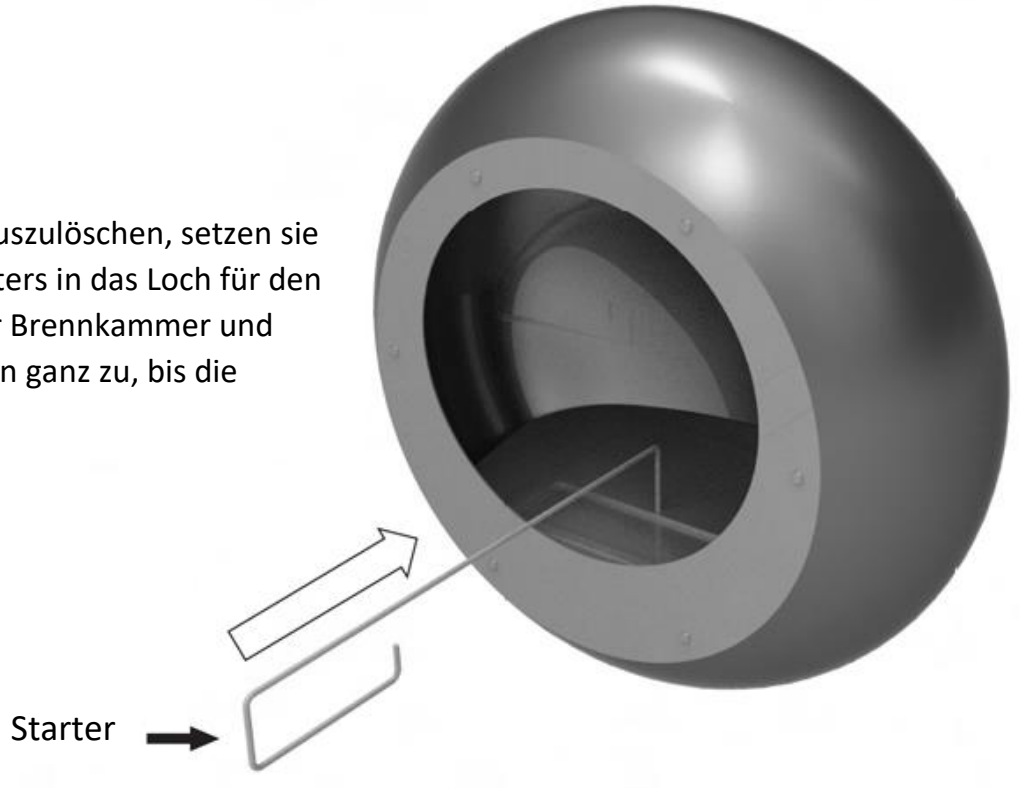

KAMIN MIT BRENNSTOFF BEFÜLLEN

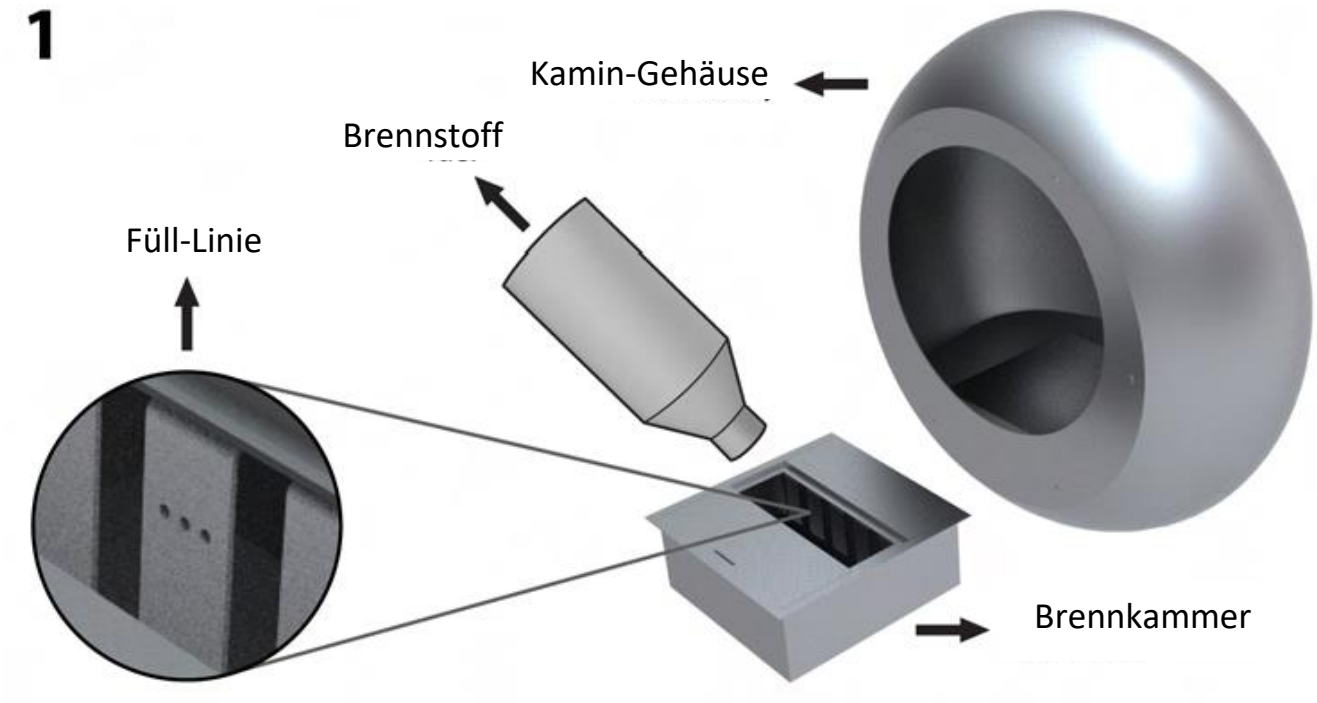

ACHTUNG

Um den Kamin mit Brennstoff zu befüllen, müssen sie mindestens 20 Minuten warten, nachdem die Flamme ausgelöscht wurde, damit sich der Brenner entsprechend abkühlen kann. Um die Brennkammer zu befüllen, muss diese aus dem Kamin-Gehäuse herausgenommen werden. Füllen sie die Brennkammer bis zur Füll-Linie für maximal 1,5 Liter. Nach dem Auffüllen kann die Brennkammer wieder in das Kamin-Gehäuse eingesetzt werden.

WARNUNG!

In einer klassisch gebauten Hausvariante, welches durch eine ungewöhnlich dichte Konstruktion z.B. mit besonders dichter Wärmeisolierung gebaut worden ist, sollte eine ausreichende Luftversorgung für das Anzünden und der Luftzirkulation durch die normale Luftzufuhr gewährleistet. Wenn allerdings eine dekorative Feuerstelle ohne Rauchabzug in einem kleinen Raum mit weniger als 5,7 m^3 Luft pro 293 Watt pro Stunde je nach der jeweils angegebenen Brennerleistung (mit der höchsten Brennereinstellung) betrieben wird, sollte jeweils min. eine Tür zu mindestens einem angrenzenden Raum offen gehalten werden, oder man sollte ein Fenster mindestens 2,4 cm nach außen hin öffnen, um einer zu geringen Sauerstoffversorgung vorzubeugen. Benutzen sie dekorative Feuerstellen ohne Rauchabzug nicht in Badezimmern, Schlafzimmern oder anderen kleinen Räumen.

WARTUNG UND REGELMÄSSIGE WARTUNGEN

1. Reinigung Brennoberflächen von dekorativen Kaminen und Feuerstellen ohne Rauchabzug.
2. Prüfung des reibungslosen Betriebs von externen manuellen Abschaltungsvorrichtungen.

ALLE TEILE SOLLTEN VOR DER REINIGUNG KOMPLETT ABGEKÜHLT SEIN!
Zum Abstauben, mit einem trockenen Tuch oder Schwamm abwischen.
Zur Reinigung des Edelstahls benutzen sie bitte Bioethanol oder spezielle Edelstahlreinigungsprodukte.

Achten sie darauf, dass sich der Schiebedeckel der Brennkammer immer korrekt und vollkommen schließen lässt.

WARNUNG

1. Explosionsrisiko:
i) Benutzen sie niemals Brennstoffe, welche nicht für den Gebrauch in dekorativen Kaminen ohne Rauchabzug vorgesehen sind. Benutzen sie niemals Benzin.
ii) Füllen sie niemals den Brennstofftank ihres dekorativen Kamins ohne Rauchabzug, während das Gerät in Betrieb oder heiß ist.
iii) Benutzen sie niemals dekorative Kamine ohne Rauchabzug in Räumen oder Bereichen, wo brennbare Gase oder flammbare Dämpfe sind.
iv) Transportieren oder lagern sie ihren Brennstoff nie in einem anderen Behälter, als aus Metal oder Plastik, solange dieser:
A) für diesen spezifischen Brennstoff vorgesehen ist;
B) keine rote Farbe hat;
C) der Originalbehälter für diesen speziellen (Alkohol) Brennstoff ist.

2. Niemals Brennstoffe in Wohnzimmern oder im selben Raum wie das Gerät aufbewahren.

3. Aufgrund von hohen Oberflächentemperaturen sollten sie Kinder, Kleidung und Möbelstücke vom Gerät fernhalten.

4. Gefahr von Luftverschmutzung in Innenräumen – Benutzen sie dekorative Kamine ohne Rauchabzug nur in gut belüfteten Räumen und mit geöffneten Türen (zu angrenzenden Zimmern). **Niemals die Lüftungsöffnung zum Brennstofftank mit Holzscheiten oder irgendwelchen anderen Materialien verdecken! Diese dürfen höchstens drumherum platziert werden.**
Personen mit Atmungsschwierigkeiten sollten ihren Arzt aufsuchen, bevor sie einen dekorativen Kamin ohne Rauchabzug benutzen.

5. Benutzen sie ihren dekorativen Kamin ohne Rauchabzug niemals, um Wasser oder irgendetwas anderes zu kochen.

6. Nicht in Zimmern mit Sauerstofftanks benutzen!

COCOON® FIRES

COCOON FIRES
240 Lake Street
Northbridge
Western Australia 6003
info@cocoonfires.com
www.cocoonfires.com