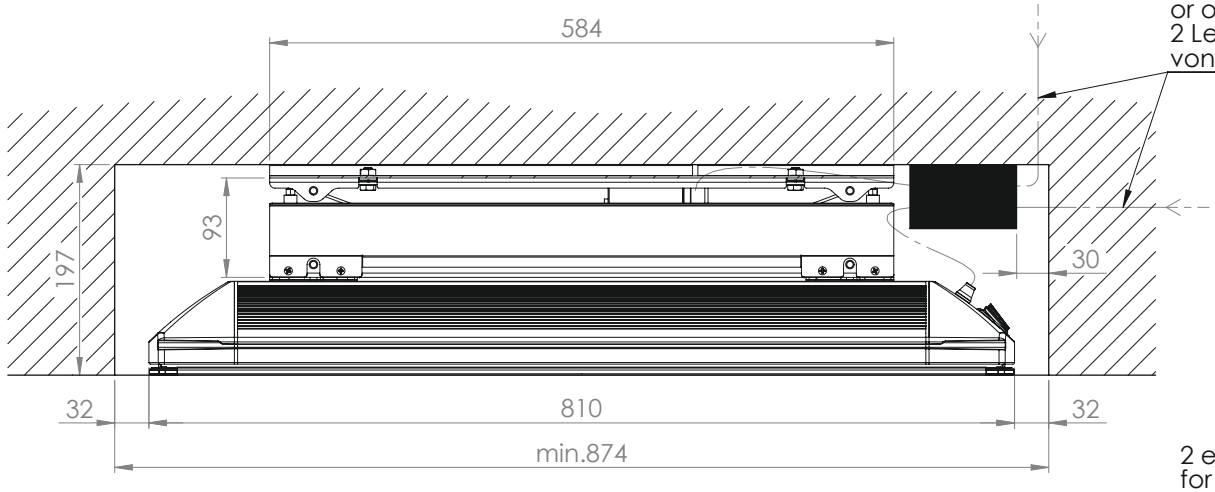


2 empty pipes
for electrical cables at the top
or on the side /
2 Leerrohre für Elektro - kabel
von oben oder seitlich

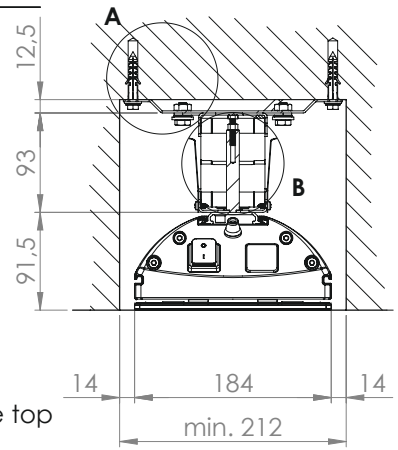


2 empty pipes
for electrical cables at the top
or on the side /
2 Leerrohre für Elektro - kabel
von oben oder seitlich

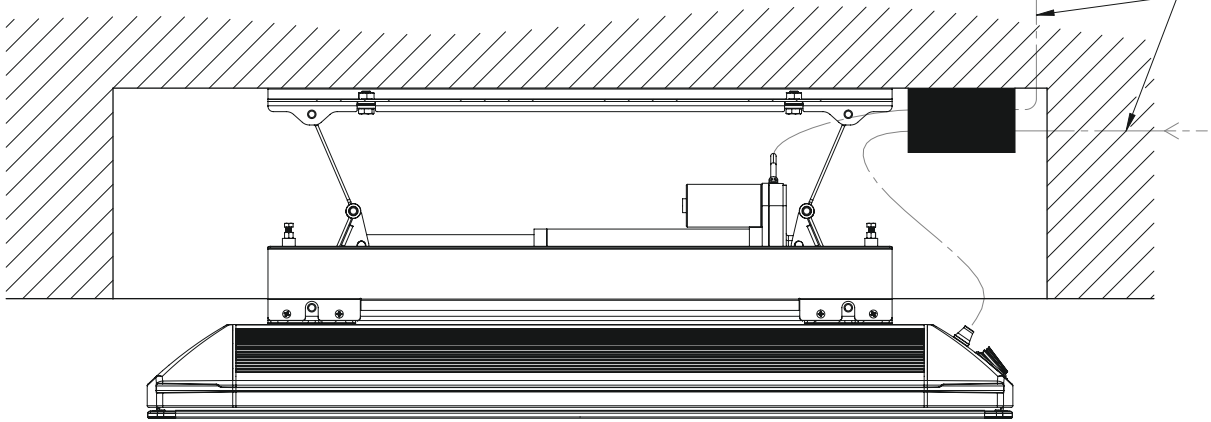

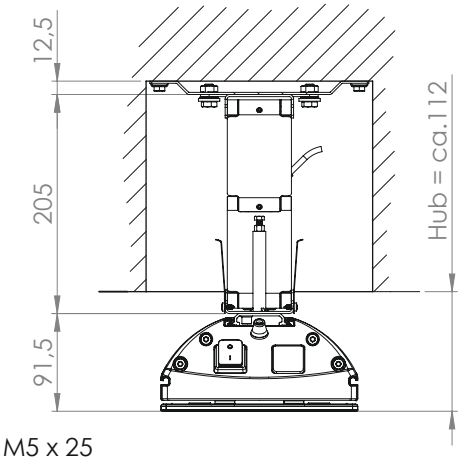


Hexagon screw / Sechskantschraube DIN EN 24014 M5 x 25
Hexagon nut / Sechskantmutter DIN EN ISO 24034 M5

A (1 : 1.5)

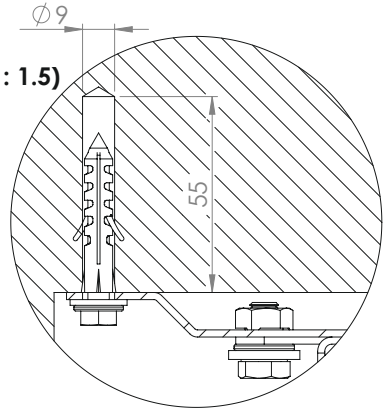


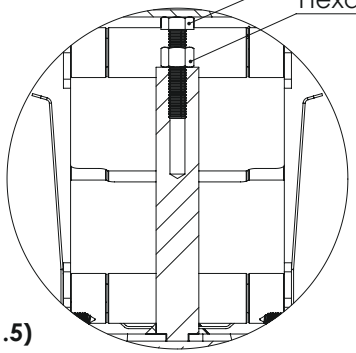

B (1 : 1.5)

© nach DIN ISO 16016
MHS - Munich Home Systems GmbH, Sauerlach (Germany) 2016

| | | | |
|---|---|---|---|
| Allgemeintoleranzen: DIN ISO 2768 T1 - m, DIN ISO 2768 T2 - K | Werkstückkanten: siehe Zeichnung | Oberfläche: EN 12020-2 | Material / Masse |
| | | | Behandlung / Abmessungen |
| | Datum | Name | Beschreibung: Ceiling Box with lifting device for Heatscope VISION 230 VAC, 1600 W / Hubvorrichtung für Heatscope VISION 230 VAC, 1600 W in Deckenaussparung |
| Bearb. | 19.04.2016 | D.Meneghin | Maßstab: 1:5 |
| Gepr. | 06.05.2016 | R.Meßmer | Blattgröße: A3 |
| Norm | | | Zeichnungsnummer: 2016.001 |
| | | | Blatt: 1/2 |
| Zust. / Revision / Datum / Name | Urspr.: | | Ers.f.: / Ers.d.: |

MHS MUNICH HOME SYSTEMS